モータ	機能	線色	ピン番号
	U相	赤	1
	V相	白	2
	W相	黒	3
	FG	シールド	4

ブレーキ	機能	線色
	DC24V	黄
		黄

（極性はありません）

エンコーダ	機能	線色	ピン番号
	A相	灰	1
	$\overline{A}$相	白/灰	9
	B相	緑	2
	$\overline{B}$相	白/緑	10
	Z相	黄	3
	$\overline{Z}$相	白/黄	11
	U相	白/茶	4
	$\overline{U}$相	茶	12
	V相	白/橙	5
	$\overline{V}$相	橙	13
	W相	白/青	6
	$\overline{W}$相	青	14
	DC+5V	赤,白/赤	7
	GND	黒	15
	GND	白/黒	8
	F.G	シールド	16

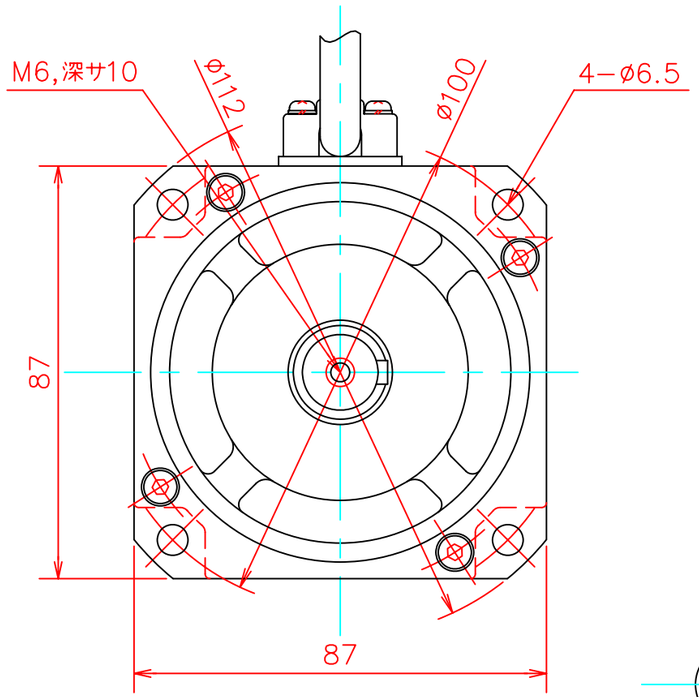

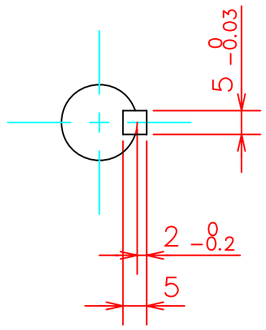

A−A断面

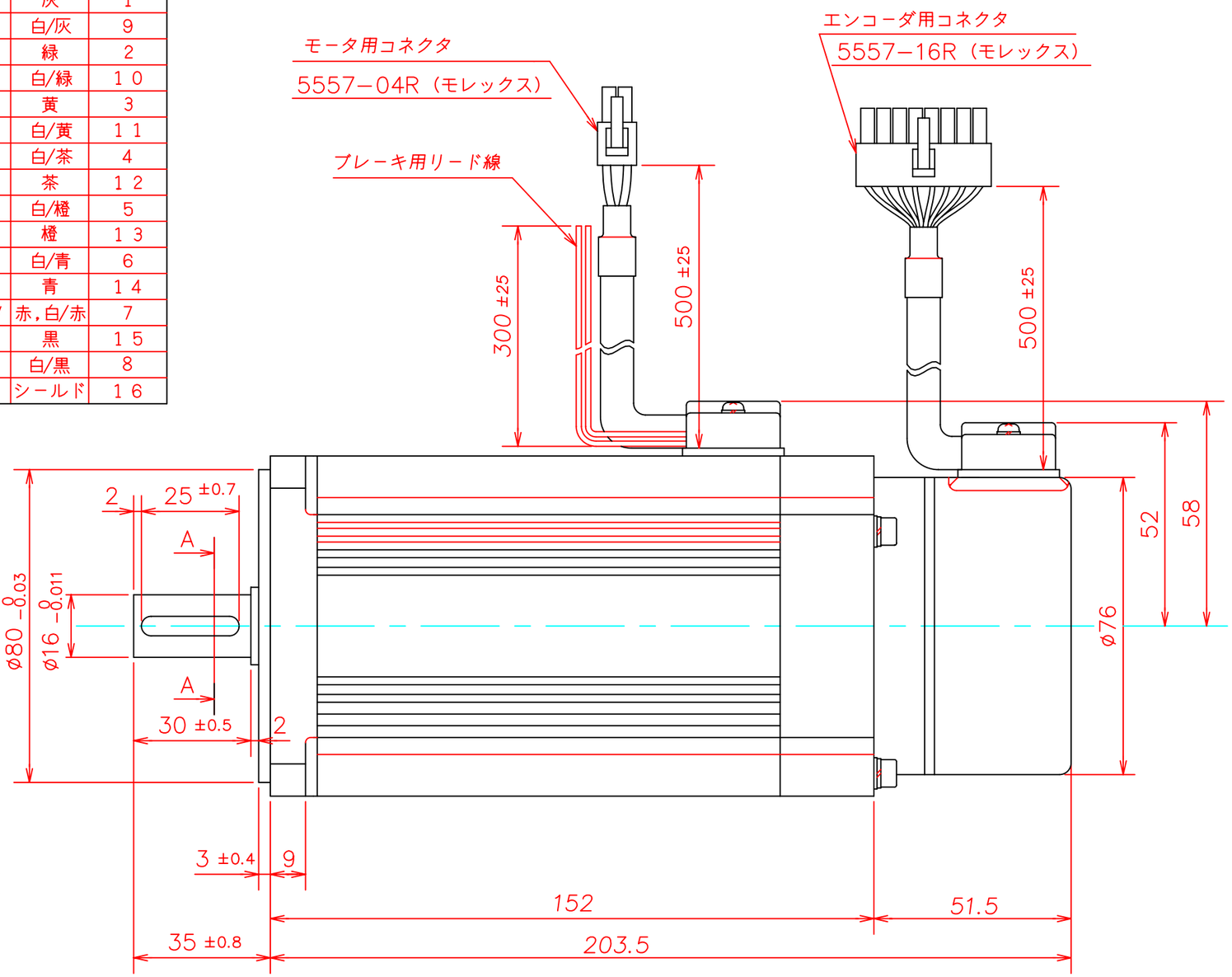

LNE075BC