モータ	機能	線色	芯線断面積
	U相	赤	2.0mm²
	V相	白	
	W相	黒	
	F.G △2	緑／黄	

ブレーキ	機能	線色
	DC24V	赤
		黄

（極性はありません。）

レゾルバ	機能	線色	ピン番号
	R1	緑	1
	R2	青	2
	FG	シールド	3
	S2	白	4
	S4	赤	5
	FG	シールド	6
	S1	黒	7
	S3	黄	8
	FG	シールド	9

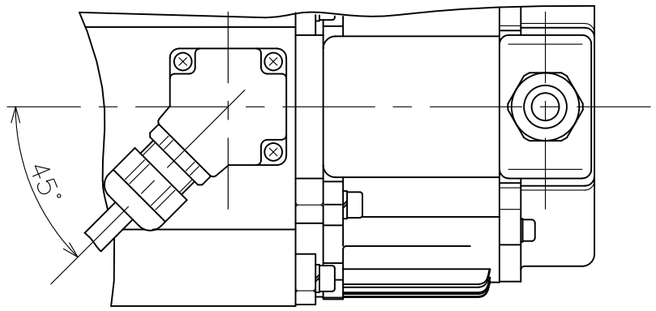

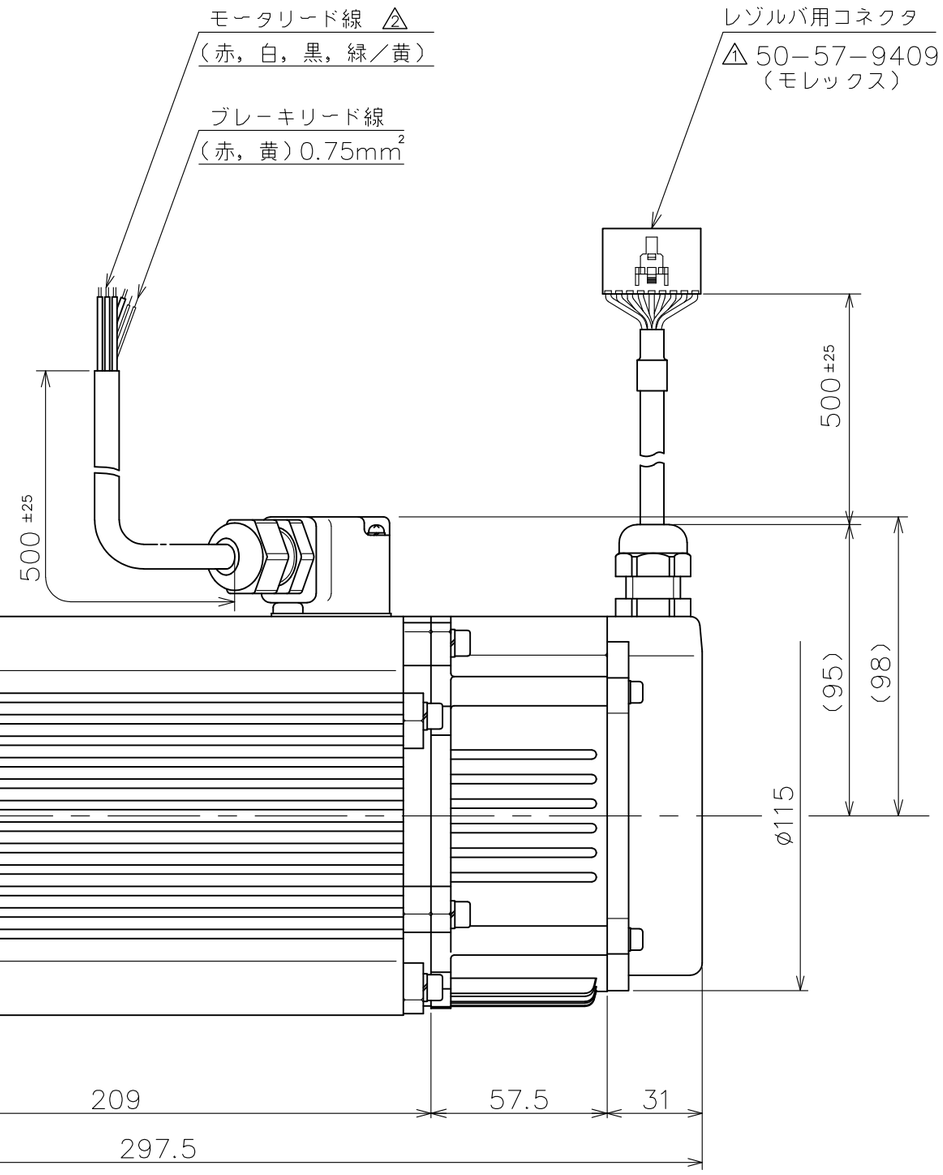

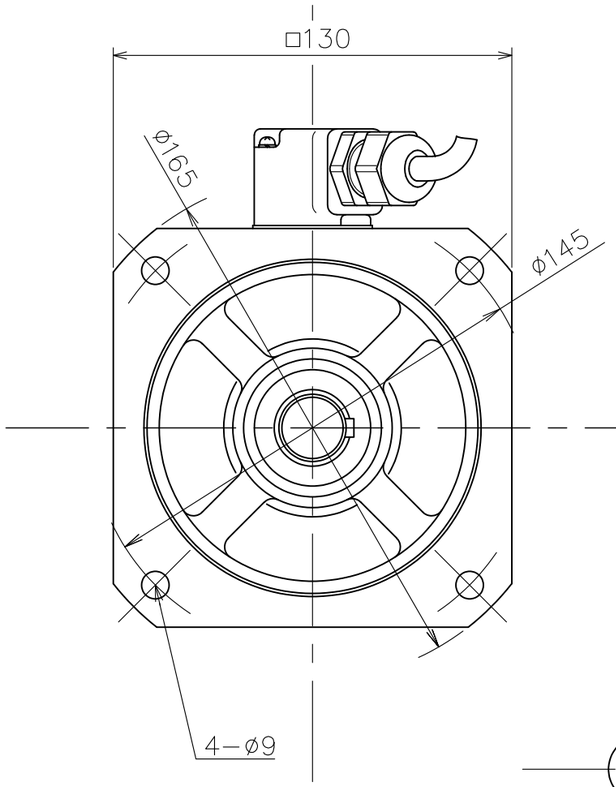

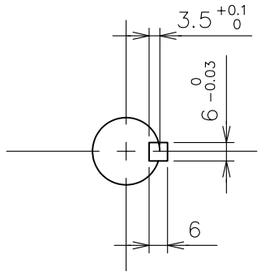

A−A断面

記号	記事	日付	変更者	承認
	レゾルバ用コネクタの図を修正（回路番号を削除）	'21. 4. 19	小 村	
	誤記訂正（ブレーキリード線、AWG22→0.75mm²）	'18. 5.18	小 村	
△2	モータFG線色変更（緑→緑／黄、２０１８年４月受注分より）	'17.12.12	小 村	
△1	レゾルバ用コネクタ変更（51030−0930→50−57−9409）	'12. 8. 1	小 田	

変更

BN−111		外 観 図	(15.6Kg)	塗色：マンセルN1.2（黒）
INDEX NO.	部品コード NO.	部 品 名 称	重 量	関連資料・図面番号

モータ仕様書 NO. YB−6878		製図 DR DATE 茂木'01・2・9	名 称 TITLE BNRⅡ220B ACサーボモータ
尺度 SCALE 1/2	単 位 UNIT mm	設計 ENGR	
Waco 株式会社ワコー技研 WACO GIKEN CO.,LTD.		検図 CHK	図面番号 DRAWING NO. SHEET YA−6878−2
		承認 APPD	出図承認 ISSUED